VITI CARTONGESSO TFUFR CON PUNTA A SPILLO

DRYWALL SCREWS WAFER HEAD

ART. 222

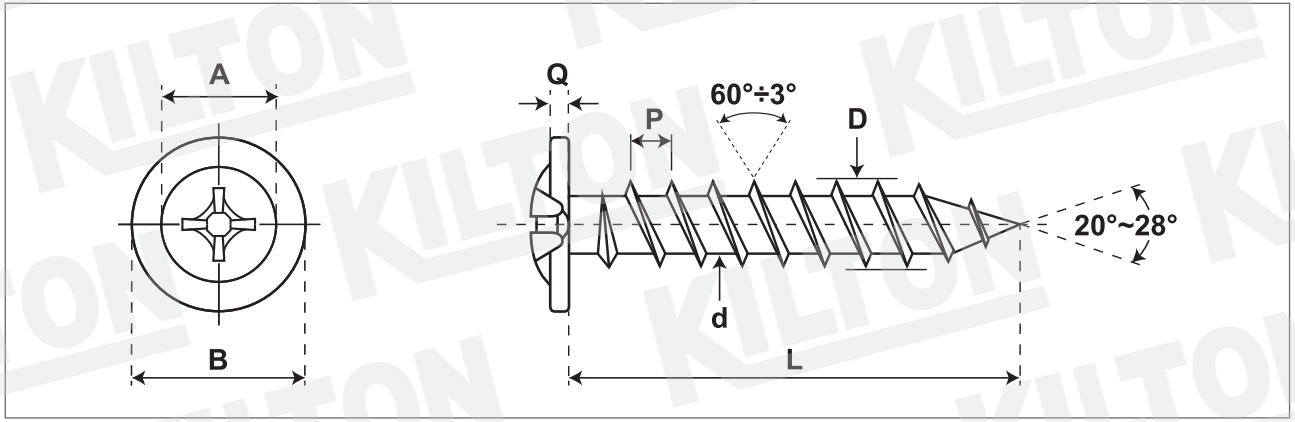

Quantità - Quantity

Materiale DIA 3,44 - Material DIA 3,44 — C 1022

Lunghezza Ribattino - Shank lenght

Lunghezza Vite - Screw lenght

Durezza superficie - Surface hardness — Hv 550-800

Durezza a cuore - Core hardness — Hv 270 - 450

Testa Rif. - Head according to **Uni/Din**

Filetto Rif. - Thread according to **Uni/Din**

Trattamento superficie - Surface treatment

SIZE	A		B		Q		Drive	D		d	P						Case Depht	Torsion min.
	min	max	min	max	min	max	n°	min	max								mm.	Kg./cm.
4,2	7,30	770	10,80	11,20	2,35	2,93	2	4,10	4,30	3	~1,69						0,12-0,23	33

Lunghezza nominale/Nominal lenght: L:

Disegno/Drawing: KLT-A1-025/2 ART.222

Cod. cliente/Client code:

Confezione/Packing: Box

Note:

KILTON
PRODUZIONE VITERIE