SLEEVE NUT SPECIAL FLAT HEAD #2 POZI DRIVE

ART. 331TP

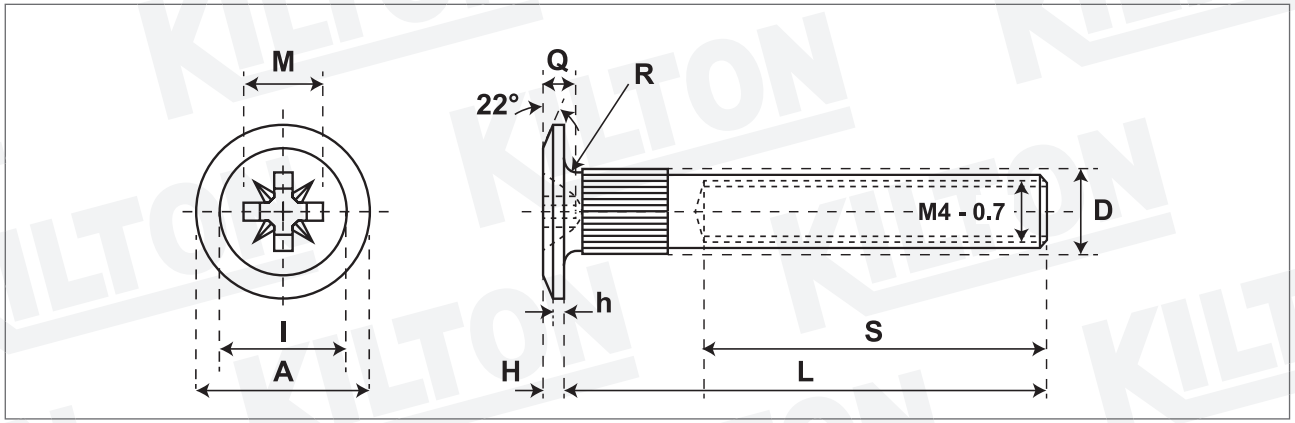

Quantità - Quantity

Materiale - Material 1006 - 1008

Lunghezza Ribattino - Shank lenght

Lunghezza Vite - Screw lenght

Durezza superficie - Surface hardness

Durezza Rockwell - Core Rockwell

Testa Rif. - Head according to **Uni/Din**

Filetto Rif. - Thread according to **Uni/Din**

Trattamento superficie - Surface treatment

SIZE	A min	A max	I	M	H min	H max	Q min	Q max	S min	Drive n°	R	h max	DIA. INTERNO mm	D min	D max	Case Depht mm.	Torsion min. Kg./cm.
5	9,50	10,00	7,50	4,40	1,10	1,40	2,05	2,35	15	2	0,60	0,85	4,00 - 0,7	4,90	5,00		

Lunghezza nominale/Nominal lenght: **L: fino a**/up to 25 mm incl. +/- 0,35 **oltre**/over 25 mm +/- 0,50

Disegno/Drawing: KLT-A1-0120/1 ART.331TP

Cod. cliente/Client code:

Confezione/Packing: Box

Note:

KILTON
PRODUZIONE VITERIE